Information und Bestellung auch unter
www.greiner-oldtimerteile.de

Typ 80

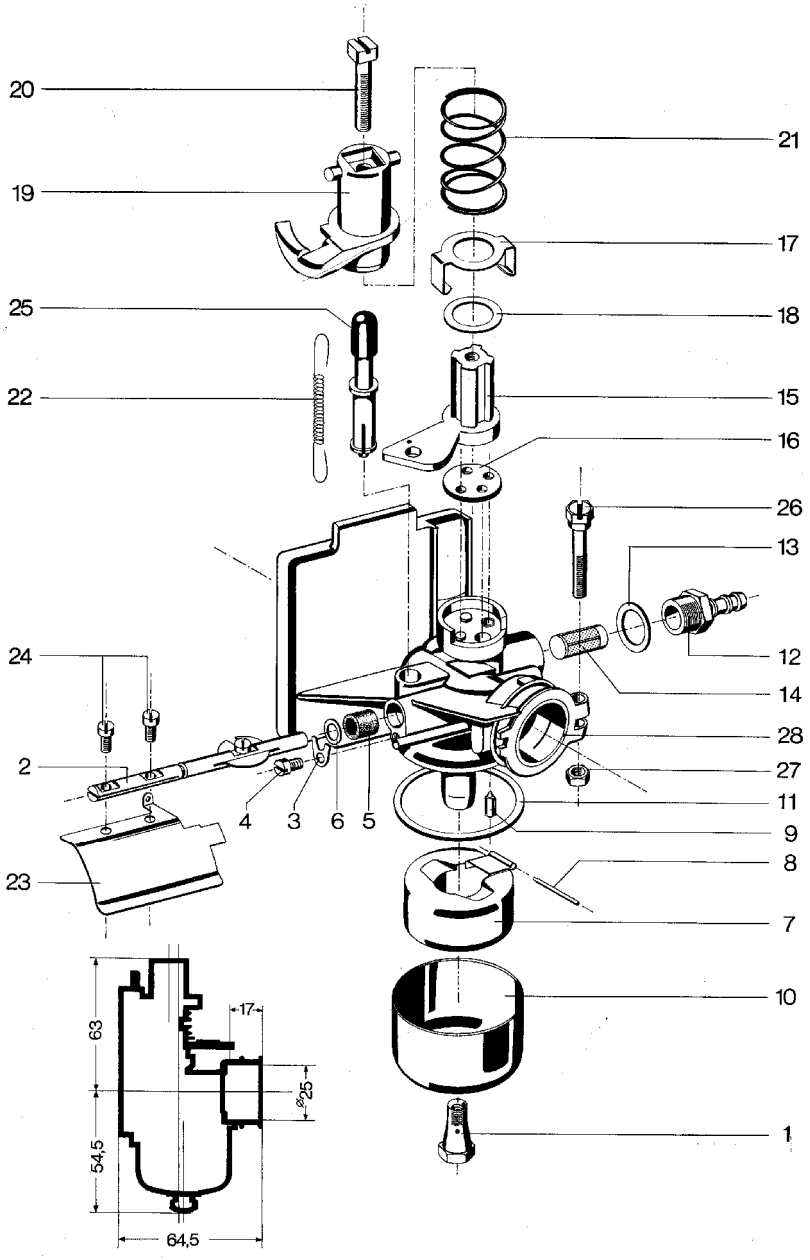

(1)	742915…	Hauptdüse
(2)	758427201	Drosselklappewelle mit Klappe und Schraube
(3)	766198	Scheibe
(4)	738354	Schraube
(5)	776544	Dichthülse
(6)	764095	Scheibe
(7)	736217	Schwimmer
(8)	758055	Stift
(9)	748056	Schwimmernadel
(10)	730540	Schwimmerkappe
(11)	776452	Dichtung
(12)	756330	Schlauchtülle
(13)	776171	Dichtung
(14)	766698	Kraftstofff-Filter
(15)	724575	Hahnoberteil
(15-19)	724575101	Hahnoberteil komplett
(15-19)	724575102	Hahnoberteil komplett
(16)	776524	Dichtung
(17)	774505	Klammer
(18)	764250	Scheibe
(19)	724580	Kurvenstück
(20)	738546	Schraube
(21)	772181	Feder
(22)	772052	Feder
(22)	772033	Feder
(23)	766879	Windfahne
(24)	738312	Schraube (3x)
(25)	750923	Tupfer
(26)	754544	Schraube
(27)	740505	Mutter
(28)	778125	Isolierbüchse
(28a)	776371	Isolierscheibe
(-)	774500	Blattfeder

Information und Bestellung auch unter
www.greiner-oldtimerteile.de