Information und Bestellung auch unter
www.greiner-oldtimerteile.de

Typ 33-1

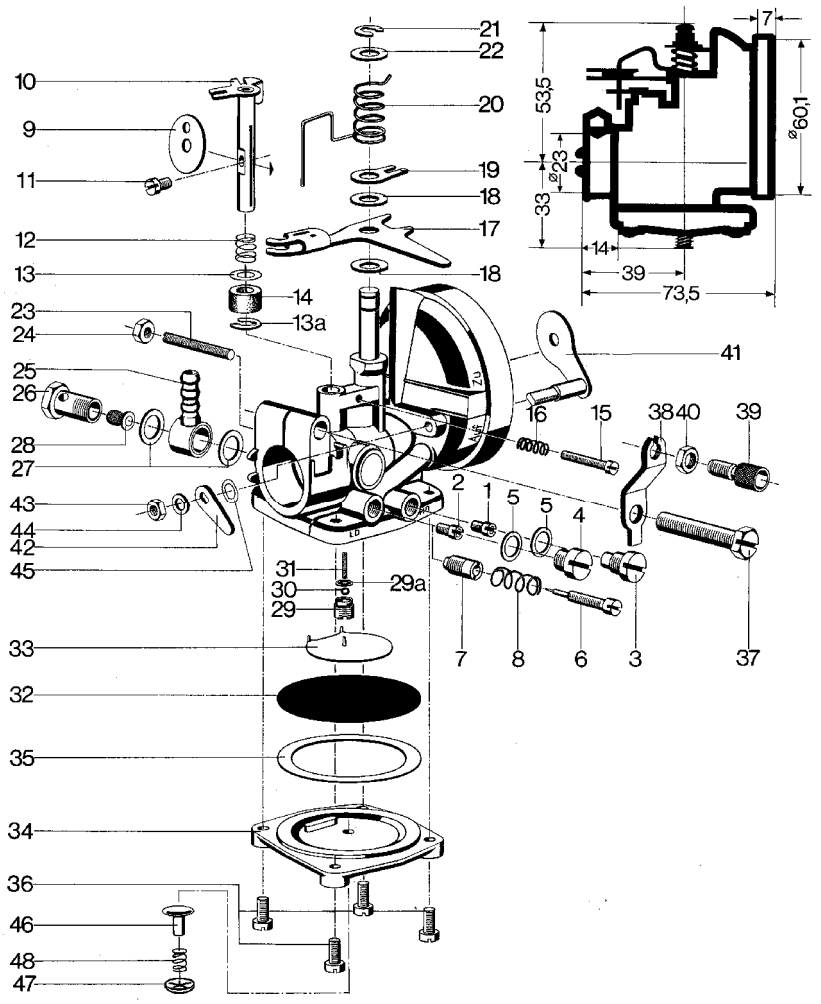

(1)	742021…	Hauptdüse
(2)	742021…	Leerlaufdüse
(3)	754099	Verschlußschraube
(4)	754098	Verschlußschraube
(5)	776102	Dichtung
(6)	754035	Luftregulierschraube
(7)	754358	Gewindestück
(8)	772083	Feder
(9-11)	758955…	Drosselachse m.Klappe
(9-11)	758957…	Drosselachse m.Klappe
(9-11)	758997…	Drosselachse m.Klappe
(11)	738312	Schraube
(12)	772163	Feder
(13)	764095	Scheibe
(13a)	774624	Sicherungsscheibe
(14)	776545	Dichthülse
(15)	738309	Schraube
(16)	772018	Feder
(17)	766428	Hebel
(17)	768050	Hebel
(17)	766433	Haltearm
(17)	766377	Hebel
(18)	776144	Bremsscheibe
(19)	766395	Scheibe
(20)	774041	Feder
(20)	774120	Feder
(20)	774641	Feder
(21)	774624	Steckscheibe
(22)	764145	Scheibe
(23)	754316	Schraube
(23)	754317	Schraube
(24)	740403	Mutter
(25)	734020	Schwenkanschluß
(26)	754125	Schraube
(27)	776121	Dichtung
(28)	766695	Siebkörper
(29)	756465	Zulaufventil
(29)	756481	Zulaufventil
(29a)	776051	Dichtring
(30)	756391	Kugel
(31)	772019	Feder
(32)	776821	Membrane
(32)	776824	Membrane
(33)	726020	Membranplatte
(33)	726021	Membranplatte
(34)	726950	Deckel
(34)	726955	Deckel
(35)	776823	Dichtung
(36)	738432	Schraube
(37)	738616	Schraube
(37)	738620	Schraube
(38)	766335	Lasche
(38)	766337	Lasche
(39)	754040	Stellschraube
(39)	754042	Stellschraube
(39)	754043	Stellschraube
(39)	754048	Stellschraube
(39)	754055	Stellschraube
(40)	740502	Mutter
(40)	740605	Mutter

Information und Bestellung auch unter
www.greiner-oldtimerteile.de

Information und Bestellung auch unter
www.greiner-oldtimerteile.de

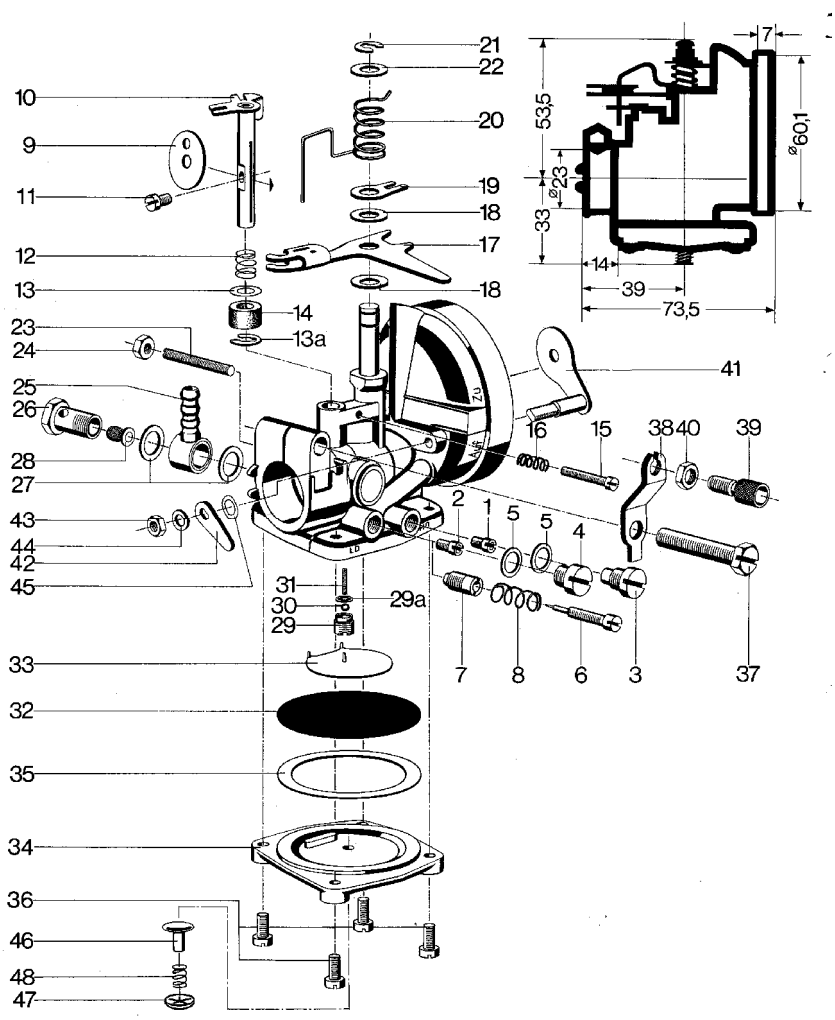

(41)	766974	Startklappe
(41)	766976	Startklappe
(42)	766401	Hebel
(43)	740403	Mutter
(44)	774675	Federring
(45)	774654	Scheibe
(-)	712050	Filter
(-)	712065	Filter
(-)	724756	Zwischenring
(-)	738320	Stellschraube
(-)	738354	Schraube
(-)	740015	Mutter
(-)	764116	Scheibe
(-)	764153	Scheibe
(-)	766230	Scheibe
(-)	772018	Feder
(-)	774105	Feder
(-)	774545	Federbügel
(-)	776180	Bremsscheibe
(-)	770156…	Klemmring

Information und Bestellung auch unter
www.greiner-oldtimerteile.de