Information und Bestellung auch unter
www.greiner-oldtimerteile.de

Typ 21

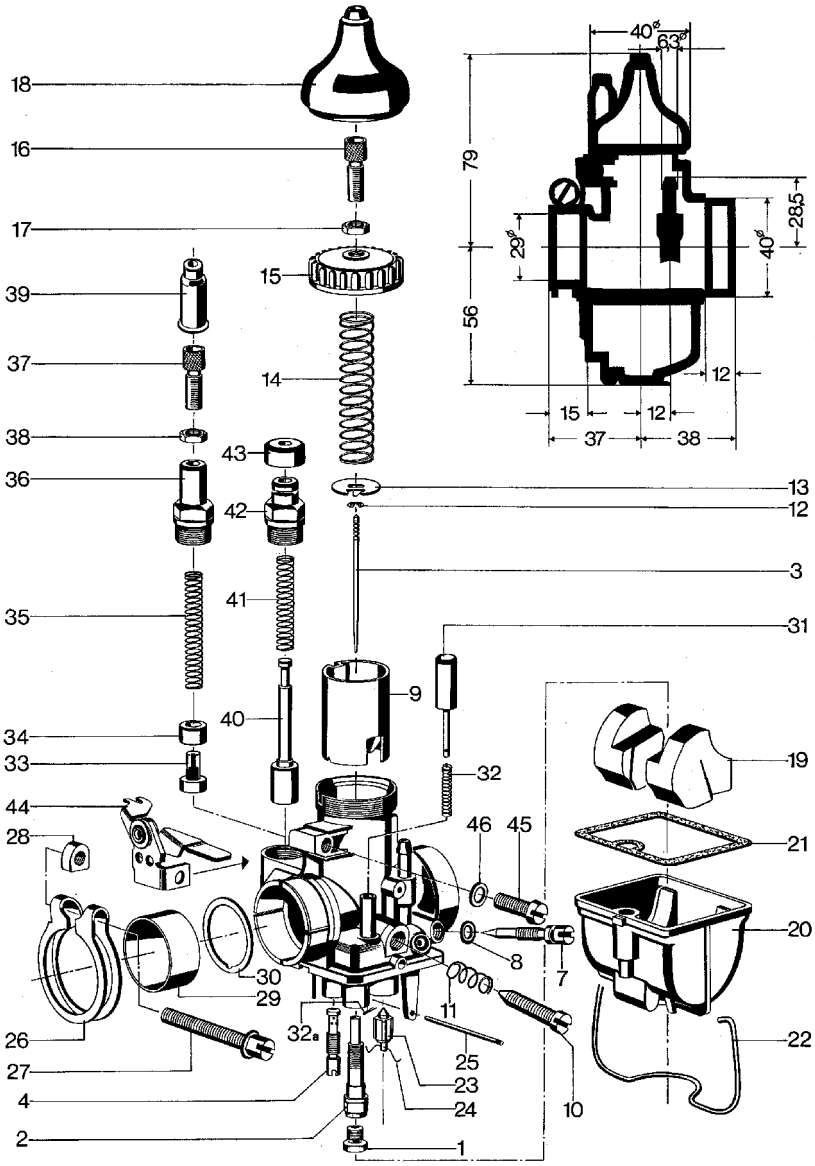

(1)	742051…	Hauptdüse
(2)	744249…	Nadeldüse
(2)	744250…	Nadeldüse
(3)	7462102B2P	Düsennadel
(3)	7462102H1	Düsennadel
(3)	7462106G1	Düsennadel
(3)	7462108F1	Düsennadel
(4)	742355…	Leerlaufdüse
(7)	754039	Luftregulierschraube
(7)	754063	Luftregulierschraube
(8)	776704	O-Ring
(9)	71865111	Gasschieber
(9)	71865112	Gasschieber
(9)	718651111	Gasschieber
(10)	754100	Stellschraube
(11)	772140	Feder
(12)	774290	Steckscheibe
(13)	766260	Scheibe
(14)	772436	Feder
(15)	716221	Deckelverschraubung
(16)	754045	Stellschraube
(17)	740605	Mutter
(18)	780726	Schutkappe
(19)	736320	Schwimmer
(20)	730793…	Schwimmergehäuse
(21)	776625	Dichtung
(22)	774490	Federbügel
(23)	748970	Schwimmernadel
(24)	774421	Federbügel
(25)	758081	Stift
(26)	770050	Klemmring
(27)	738636	Schraube
(28)	740611	Mutter
(29)	778641	Isolierbuchse
(30)	776378	Isolierscheibe
(31)	750830	Tupfer
(32)	772062	Feder
(32a)	752020	Splint
(33)	718935	Kolben
(34)	754672	Hülse
(35)	772180	Feder
(36)	756726	Startgehäuse
(37)	754045	Stellschraube
(38)	740605	Mutter
(39)	776851	Gummitülle
(40)	718956	Kolben
(41)	772179	Feder
(42)	756725	Startgehäuse
(43)	780725	Gummikappe
(44)	768983	Handhebel
(45)	738524	Schraube
(46)	774680	Federring
(-)	762084	Rohr
(-)	776708	Dichtring

Information und Bestellung auch unter
www.greiner-oldtimerteile.de